UNIVERSAL 1000

Innovador y original

El sistema dosificador más innovador de la industria. Nuestra ***Universal 1000*** está equipada con un bastidor neumático que baja hasta el nivel del suelo para facilitar el llenado de la tolva. La Universal trabaja con una amplia gama de accesorios, cabezales dosificadores y boquillas para todo tipo de aplicaciones. Esta unidad permite dosificar porciones mayores que nuestra dosificadora Compact.

En la fotografía se muestra con boquilla dosificadora PC opcional

El sistema incluye:

- Tolva cónica grande con capacidad para 52 litros
- Mesa para aplicaciones, desmontable y de altura regulable
- Bastidor en acero inoxidable con ajuste de altura neumático: la base de la máquina baja hasta el suelo para facilitar la tarea de llenado y puede manejarse a cualquier altura.
- Ruedas con bloqueo
- Cilindro y pistón
- Boquilla 90º
- Pedal
- Kit mantenimiento

Aplicaciones habituales

- Masa para tartas, magdalenas, etc.
- Relleno de frutas para tartas y pasteles
- Glaseado, escarchado y coberturas
- Mermeladas y jaleas
- Nata, crema pastelera y mousse
- ¡Cualquier producto que pase por una manga pastelera!

Tabla de tamaños de cilindros

TAMAÑO DEL CILINDRO	VOLUMEN			
	Mín.		Máx.	
3”	3,6	106 ml	36 oz	1064 ml
2,5”	2,5 oz	73 ml	24,5 oz	726 ml
1,5”	0,8 oz	24 ml	8,2 oz	243 ml
1”	0,3 oz	10 ml	3,3oz	99 ml

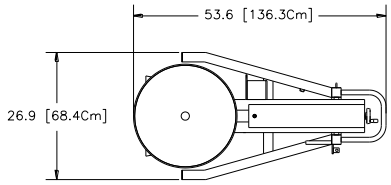

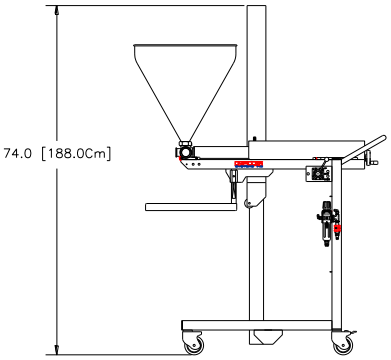

Información para transporte

Dimensiones: 55” x 30” x 52” (140 cm x 76 cm x 132 cm)
Peso: 300 lbs. (136 kg)

Especificaciones de funcionamiento

Velocidad
Hasta 140 aplicaciones/min. (8.400 aplicaciones/hora). Dependiendo del tamaño del producto.

Volumen
0,3 a 36 oz
10 ml a 1.064 ml

Potencia
Sólo neumática
3 – 5 CFM a 80 PSI
85-142 l/min. a 5,5 Bar

Tamaño de partículas
Hasta ¾” cúbicas 19 mm

Nota: El equipo presupuestado está diseñado para las velocidades indicadas, pero depende de la eficacia y habilidad del operario así como del tamaño del depósito y la consistencia del producto.

Unifiller Systems Inc.
7621 MacDonald Road, Delta, B.C. Canada V4G 1N3 Phone: (604) 940-2233 Toll-free: (888) 733-8444 Fax: (604) 940-2195
www.unifiller.com Email: info@unifiller.com